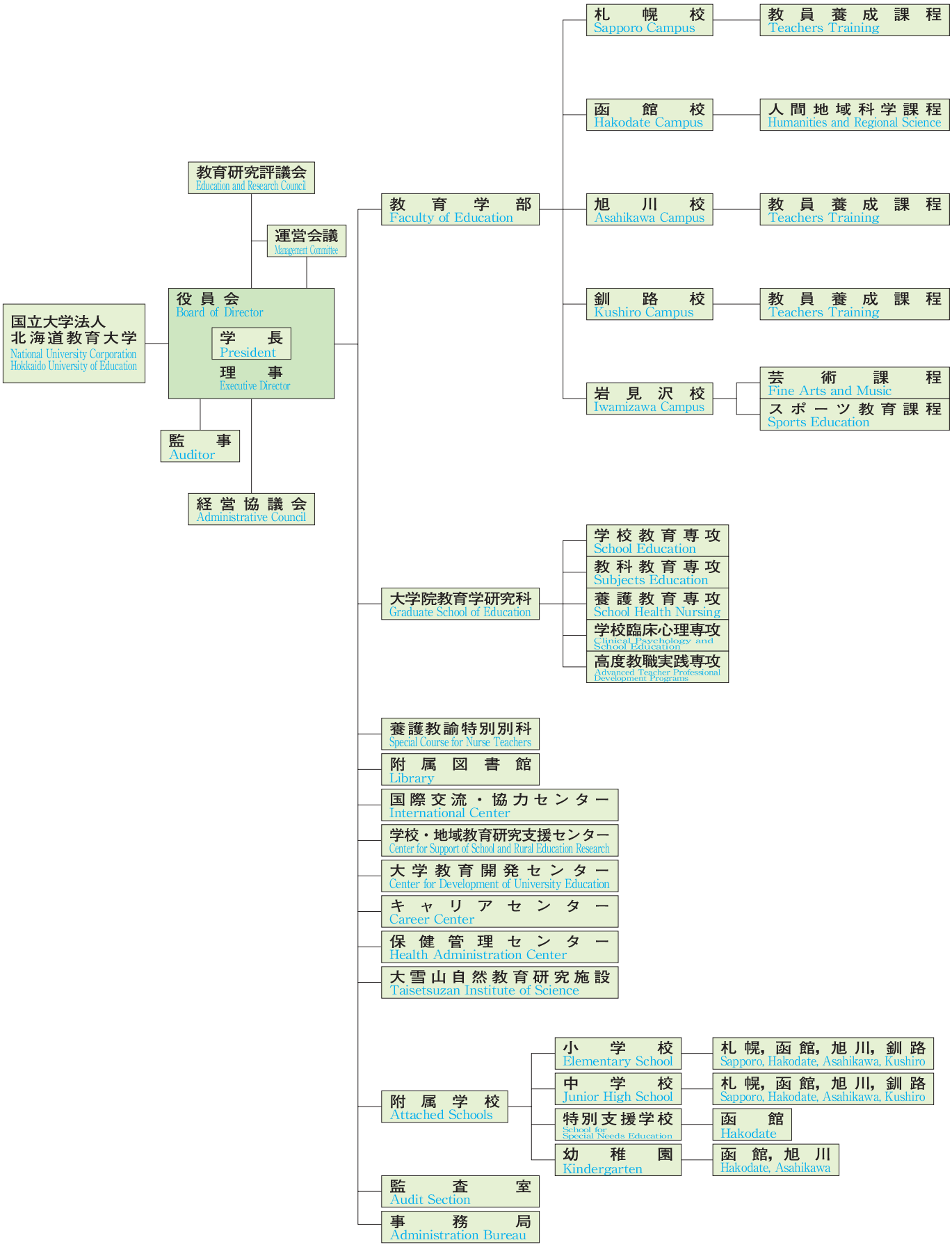組織図
ORGANIZATION